emuca
where creation begins

ENGLISH

Supply voltage: 230V ~ 50Hz.
Supply voltage of LED covers: 12VDC.

SAFETY CONDITIONS FOR CORRECT MOUNTING AND USE
The set of LED lamps are made for 230V ~ 50Hz. The set is produced in protection class II and has been designed for indoor installation. The power supply must be connected only to a fully functional electrical installation, in an accessible place, away from heat sources. The total power of the LED lamps may not exceed the rated power of the power supply. During maintenance the LED lamps must be disconnected from the mains, during cleaning do not use chemicals. Carry out the assembly according to the assembly instructions in the manner and order shown in the drawing. When mounting the lighting, the power supply unit must not be connected to a power source. The LED lamps must be connected to the power supply system repairer. Do not use a defective set. If you do not use the lighting for a long time, in order to save energy, unplug the power supply system from the mains. The manufacturer is not liable for damage caused by incorrect assembly, improper use of the product or changes in design. In case of doubt, consult a specialist. If the external part of the hose or cable is damaged, it must be replaced only by the manufacturer or its service agent or by qualified personnel in order to avoid hazards.

ASSEMBLY
Carefully remove the kit from the package. Determine the mounting location for the LED lamps and where to place the connecting cables. If necessary, drill holes for the connection cables of a diameter that allows the plugs to be fitted. Connect the plugs of the LED lamps to the power distribution box. Check the mounting and connections. Connect the power supply to a 230V ~ 50Hz socket. Switch on the lighting with the switch or remote control.

WARNING: Accessible electrical cables and wires, cords, tapes, etc. pose a potential strangulation threat to small children. Such accessible items must be kept out of the reach of children.

Correct disposal of lighting equipment. In accordance with Directive 2012/19/EU, all electrical and electronic equipment destined for separate collection is marked with the crossed-out wheeled bin symbol. At the end of its useful life, this product must not be disposed of through normal municipal waste, but must be returned to a collection and recycling facility for electrical and electronic equipment. This is indicated by the wheeled bin symbol, placed on the product, in the instructions or on the packaging. For information on the correct disposal of used electrical and electronic equipment, please contact your local authority or your dealer.

ITALIANO

Tensione di alimentazione: 230V ~ 50Hz.
Tensione di alimentazione delle coperture LED: 12VDC.

CONDIZIONI DI SICUREZZA PER IL CORRETTO MONTAGGIO E UTILIZZO
Il set di lampade a LED è realizzato per 230V ~ 50Hz. Il set è prodotto in classe di protezione II ed è stato progettato per l'installazione in interni. L'alimentazione deve essere collegata solo a un impianto elettrico perfettamente funzionante, in un luogo accessibile e lontano da fonti di calore. La potenza totale delle lampade LED non deve superare la potenza nominale dell'alimentatore. Durante la manutenzione le lampade a LED devono essere scollegate dalla rete elettrica; durante la pulizia non utilizzare prodotti chimici. Eseguire il montaggio secondo le istruzioni di montaggio nel modo e nell'ordine indicato nel disegno. Quando si monta l'illuminazione, l'alimentatore non deve essere collegato a una fonte di alimentazione. Le lampade a LED devono essere collegate al riparatore del sistema di alimentazione. Non utilizzare un set difettoso. Se non si utilizza l'illuminazione per un lungo periodo, per risparmiare energia, scollegare l'alimentatore dalla rete elettrica. Il produttore non è responsabile dei danni causati da un montaggio errato, da un uso improprio del prodotto o da modifiche al design. In caso di dubbio, consultare uno specialista. Se la parte esterna del tubo o del cavo è danneggiata, deve essere sostituita solo dal produttore o dal suo agente di assistenza o da personale qualificato, per evitare rischi.

MONTAGGIO
Estrarre con cura il kit dalla confezione. Determinare la posizione di montaggio delle lampade LED e il punto in cui collocare i cavi di collegamento. Se necessario, praticare dei fori per i cavi di collegamento di diametro tale da consentire il montaggio dei tappi. Collegare le spine delle lampade LED alla scatola di distribuzione dell'alimentazione. Controllare il montaggio e i collegamenti. Collegare l'alimentazione a una presa di corrente da 230V ~ 50Hz. Accendere l'illuminazione con l'interruttore o il telecomando.

AVVERTENZA: cavi e fili elettrici accessibili, corde, nastri, ecc. rappresentano un potenziale pericolo di strangolamento per i bambini piccoli. Tali oggetti accessibili devono essere tenuti fuori dalla portata dei bambini.

Smaltimento corretto dei dispositivi di illuminazione. In conformità alla Direttiva 2012/19/UE, tutte le apparecchiature elettriche ed elettroniche destinate alla raccolta differenziata sono contrassegnate dal simbolo del bidone barrato. Al termine della sua vita utile, questo prodotto non deve essere smaltito attraverso i normali rifiuti urbani, ma deve essere restituito a un centro di raccolta e riciclaggio per apparecchiature elettriche ed elettroniche. Ciò è indicato dal simbolo del cassonetto a rotelle, posto sul prodotto, nelle istruzioni o sull'imballaggio. Per informazioni sul corretto smaltimento delle apparecchiature elettriche ed elettroniche usate, contattare le autorità locali o il proprio rivenditore.

ESPAÑOL

Tensión de alimentación: 230V ~ 50Hz.
Tensión de alimentación de cubiertas LED: 12VDC.

CONDICIONES DE SEGURIDAD PARA EL CORRECTO MONTAJE Y UTILIZACIÓN
El juego de lámparas LED están hechas para 230V ~ 50Hz. El juego es producido en clase de protección II y ha sido diseñado para la instalación en interiores. La fuente de alimentación debe estar conectada sólo a una instalación eléctrica en perfecto funcionamiento, en un lugar accesible, lejos de fuentes de calor. La potencia total de las lámparas LED no puede exceder la potencia nominal de la fuente de alimentación. Durante el mantenimiento de las lámparas LED deben estar desconectadas de la red eléctrica , durante la limpieza no utilice productos químicos. Realiza el montaje de acuerdo con las instrucciones de montaje en la forma y orden que se muestra en el dibujo. Durante el montaje de la iluminación, la fuente de alimentación no puede estar conectada a una fuente de corriente. Las lámparas LED deben estar conectadas al reparador de sistema de alimentación. No use un juego defectuoso. Si usted no utiliza la iluminación durante mucho tiempo , con el fin de ahorrar energía, desenchufe el sistema de alimentación de la red. El fabricante no se hace responsable de los daños causados por el montaje incorrecto , el uso indebido del producto o cambios en el diseño. En caso de duda, consulte a un especialista. Si la parte externa de la manguera o cable está dañado, debe ser sustituido únicamente por el fabricante o su agente de servicio o por personal calificado para evitar riesgos.

MONTAJE
Retire con cuidado el juego del paquete. Determine el lugar de montaje para las lámparas LED y lugar para colocar los cables de conexión. Si es necesario , taladre agujeros para los cables de conexión de un diámetro que permitan la colocación de los enchufes. Conecte los enchufes de las lámparas LED al repartidor de sistema de alimentación. Revise el montaje y las conexiones. Conecte la fuente de alimentación a una toma de 230V ~ 50Hz . Conecte el alumbrado con el conmutador o mando a distancia.

ADVERTENCIA: Los cables y alambres eléctricos, cuerdas, cintas, etc. accesibles representan una posible amenaza de estrangulación a los niños pequeños. Este tipo de elementos accesibles deben guardarse fuera del alcance do los niños.

La eliminación correcta de los aparatos de iluminación. Conforme a la directiva 2012/19/UE, se marcan con el símbolo de contenedor de basura con ruedas tachado todos los aparatos eléctricos y electrónicos desinados a recogida separada. Al final de su vida útil, este producto no debe eliminarse a través de los residuos municipales normales, sino que debe ser devuelto a una instalación de recogida y reciclado de equipos eléctricos y electrónicos. Esto se indica mediante el símbolo del contenedor de ruedas, colocado en el producto, en las instrucciones o en el embalaje. Para obtener información sobre la eliminación correcta de equipos eléctricos y electrónicos usados, póngase en contacto con su administración local o con su distribuidor.

FRANÇAIS

Tension d'alimentation: 230V ~ 50Hz.
Tension d'alimentation des couvercles LED: 12VDC.

CONDITIONS DE SÉCURITÉ POUR UN MONTAGE ET UNE UTILISATION CORRECTS
Le jeu de lampes LED est conçu pour 230V ~ 50Hz. L'ensemble est produit en classe de protection II et a été conçu pour une installation à l'intérieur. L'alimentation électrique ne doit être connectée qu'à une installation électrique entièrement fonctionnelle, dans un endroit accessible, loin des sources de chaleur. La puissance totale des lampes LED ne doit pas dépasser la puissance nominale de l'alimentation. Lors de l'entretien, les lampes LED doivent être déconnectées du réseau électrique, lors du nettoyage, ne pas utiliser de produits chimiques. Effectuez le montage conformément aux instructions de montage, dans l'ordre et de la manière indiqués sur le dessin. Lors du montage de l'éclairage, le bloc d'alimentation ne doit pas être connecté à une source d'énergie. Les lampes LED doivent être connectées au réparateur du système d'alimentation. N'utilisez pas un jeu défectueux. Si vous n'utilisez pas l'éclairage pendant une longue période, débranchez le système d'alimentation du réseau afin d'économiser de l'énergie. Le fabricant n'est pas responsable des dommages causés par un montage incorrect, une utilisation incorrecte du produit ou des modifications de la conception. En cas de doute, consultez un spécialiste. Si la partie externe du tuyau ou du câble est endommagée, elle ne doit être remplacée que par le fabricant ou son agent de service ou par du personnel qualifié afin d'éviter tout danger.

ASSEMBLAGE
Retirez soigneusement le kit de l'emballage. Déterminez l'emplacement de montage des lampes LED et l'endroit où placer les câbles de connexion. Si nécessaire, percez des trous pour les câbles de connexion d'un diamètre permettant la mise en place des fiches. Branchez les fiches des lampes LED sur le boîtier de distribution électrique. Vérifiez le montage et les connexions. Branchez l'alimentation électrique sur une prise de 230V ~ 50Hz. Allumer l'éclairage à l'aide de l'interrupteur ou de la télécommande.

AVERTISSEMENT : Les câbles et fils électriques accessibles, les cordons, les rubans, etc. constituent un risque potentiel d'étranglement pour les jeunes enfants. Ces éléments accessibles doivent être tenus hors de portée des enfants.

Élimination correcte du matériel d'éclairage. Conformément à la directive 2012/19/UE, tous les équipements électriques et électroniques destinés à la collecte sélective sont marqués du symbole de la poubelle barrée. À la fin de sa vie utile, ce produit ne doit pas être éliminé avec les déchets municipaux normaux, mais doit être remis à un centre de collecte et de recyclage des équipements électriques et électroniques. Ceci est indiqué par le symbole de la poubelle roulante, placé sur le produit, dans les instructions ou sur l'emballage. Pour obtenir des informations sur l'élimination correcte des équipements électriques et électroniques usagés, veuillez contacter les autorités locales ou votre revendeur.

PORTUGUÊS

Tensão de alimentação: 230V ~ 50Hz.
Tensão de alimentação das coberturas LED: 12VDC.

CONDIÇÕES DE SEGURANÇA PARA UMA MONTAGEM E UTILIZAÇÃO CORRECTAS
O conjunto de lâmpadas LED é fabricado para 230V ~ 50Hz. O conjunto é produzido na classe de proteção II e foi concebido para instalação em interiores. A fonte de alimentação deve ser ligada apenas a uma instalação eléctrica totalmente funcional, num local acessível, longe de fontes de calor. A potência total das lâmpadas LED não pode exceder a potência nominal da fonte de alimentação. Durante a manutenção, as lâmpadas LED devem ser desligadas da rede eléctrica; durante a limpeza, não utilizar produtos químicos. Efetuar a montagem de acordo com as instruções de montagem, na forma e na ordem indicadas no desenho. Aquando da montagem da iluminação, a fonte de alimentação não deve ser ligada a uma fonte de alimentação. As lâmpadas LED devem ser ligadas ao reparador do sistema de alimentação eléctrica. Não utilizar um conjunto defeituoso. Se não utilizar a iluminação durante um longo período de tempo, para poupar energia, desligue a fonte de alimentação da rede eléctrica. O fabricante não se responsabiliza por danos causados por uma montagem incorrecta, uma utilização inadequada do produto ou alterações de conceção. Em caso de dúvida, consultar um especialista. Se a parte externa da mangueira ou do cabo estiver danificada, só deve ser substituída pelo fabricante ou pelo seu agente de assistência ou por pessoal qualificado, de modo a evitar riscos.

MONTAGEM
Retirar cuidadosamente o kit da embalagem. Determinar o local de montagem das lâmpadas LED e onde colocar os cabos de ligação. Se necessário, efetuar furos para os cabos de ligação com um diâmetro que permita a colocação das fichas. Ligue as fichas das lâmpadas LED à caixa de distribuição de energia. Verificar a montagem e as ligações. Ligar a alimentação eléctrica a uma tomada de 230V ~ 50Hz. Ligar a iluminação com o interrutor ou o controlo remoto.

AVISO: Os cabos e fios eléctricos acessíveis, cordas, fitas, etc. representam uma ameaça potencial de estrangulamento para crianças pequenas. Estes objectos acessíveis devem ser mantidos fora do alcance das crianças.

Eliminação correcta do equipamento de iluminação. Em conformidade com a Diretiva 2012/19/UE, todos os equipamentos eléctricos e electrónicos destinados à recolha selectiva são marcados com o símbolo do caixote do lixo com rodas barrado com uma cruz. No final da sua vida útil, este produto não deve ser eliminado através dos resíduos urbanos normais, mas deve ser devolvido a uma instalação de recolha e reciclagem de equipamentos eléctricos e electrónicos. Este facto é indicado pelo símbolo do caixote do lixo com rodas, colocado no produto, nas instruções ou na embalagem. Para obter informações sobre a eliminação correcta de equipamento elétrico e eletrónico usado, contacte as autoridades locais ou o seu revendedor.

POLSKI

Napięcie zasilania: 230V ~ 50Hz.
Napięcie zasilania pokryw LED: 12VDC.

WARUNKI BEZPIECZEŃSTWA DLA PRAWIDŁOWEGO MONTAŻU I UŻYTKOWANIA
Zestaw lamp LED przystosowany jest do zasilania napięciem 230V ~ 50Hz. Zestaw produkowany jest w II klasie ochronności i przeznaczony jest do montażu wewnątrz pomieszczeń. Zasilacz musi być podłączony wyłącznie do w pełni sprawnej instalacji elektrycznej, w dostępnym miejscu, z dala od źródeł ciepła. Całkowita moc lamp LED nie może przekraczać mocy znamionowej zasilacza. Podczas konserwacji lampy LED muszą być odłączone od zasilania, podczas czyszczenia nie należy używać środków chemicznych. Montaż należy przeprowadzić zgodnie z instrukcją montażu w sposób i w kolejności przedstawionej na rysunku. Podczas montażu oświetlenia zasilacz nie może być podłączony do źródła zasilania. Lampy LED muszą być podłączone do zasilacza. Nie wolno używać uszkodzonego zestawu. Jeśli oświetlenie nie będzie używane przez dłuższy czas, w celu oszczędzania energii należy odłączyć zasilacz od sieci. Producent nie ponosi odpowiedzialności za szkody spowodowane nieprawidłowym montażem, niewłaściwym użytkowaniem produktu lub zmianami konstrukcyjnymi. W razie wątpliwości należy skonsultować się ze specjalistą. Jeśli zewnętrzna część węża lub kabla jest uszkodzona, musi zostać wymieniona wyłącznie przez producenta lub jego przedstawiciela serwisowego lub przez wykwalifikowany personel w celu uniknięcia zagrożeń.

MONTAŻ
Ostrożnie wyjmij zestaw z opakowania. Określ miejsce montażu lamp LED i miejsce umieszczenia kabli połączeniowych. W razie potrzeby wywierć otwory na przewody połączeniowe o średnicy umożliwiającej zamontowanie wtyczek. Podłącz wtyczki lamp LED do skrzynki rozdzielczej zasilania. Sprawdź montaż i połączenia. Podłącz zasilacz do gniazda 230V ~ 50Hz. Włącz oświetlenie za pomocą przełącznika lub pilota zdalnego sterowania.

OSTRZEŻENIE: Dostępne kable i przewody elektryczne, sznury, taśmy itp. stanowią potencjalne zagrożenie uduszeniem dla małych dzieci. Takie dostępne przedmioty należy przechowywać poza zasięgiem dzieci.

Prawidłowa utylizacja sprzętu oświetleniowego. Zgodnie z dyrektywą 2012/19/UE cały sprzęt elektryczny i elektroniczny przeznaczony do selektywnej zbiórki jest oznaczony symbolem przekreślonego pojemnika na kółkach. Po zakończeniu okresu użytkowania nie wolno wyrzucać tego produktu do zwykłych odpadów komunalnych, lecz należy go oddać do punktu zbiórki i recyklingu sprzętu elektrycznego i elektronicznego. Informuje o tym symbol pojemnika na śmieci umieszczony na produkcie, w instrukcji lub na opakowaniu. Aby uzyskać informacje na temat prawidłowej utylizacji zużytego sprzętu elektrycznego i elektronicznego, należy skontaktować się z lokalnymi władzami lub sprzedawcą.

DEUTSCH

Versorgungsspannung: 230V ~ 50Hz.
Versorgungsspannung der LED-Abdeckungen: 12VDC.

SICHERHEITSBEDINGUNGEN FÜR DIE KORREKTE MONTAGE UND VERWENDUNG
Das LED-Lampenset ist für 230V ~ 50Hz ausgelegt. Das Set wird in Schutzklasse II hergestellt und ist für die Inneninstallation vorgesehen. Die Stromversorgung darf nur an eine voll funktionsfähige Elektroinstallation angeschlossen werden, an einem zugänglichen Ort, entfernt von Wärmequellen. Die Gesamtleistung der LED-Lampen darf die Nennleistung des Netzgerätes nicht überschreiten. Bei der Wartung müssen die LED-Lampen vom Netz getrennt werden, bei der Reinigung dürfen keine Chemikalien verwendet werden. Führen Sie die Montage gemäß der Montageanleitung in der in der Zeichnung dargestellten Weise und Reihenfolge durch. Bei der Montage der Beleuchtung darf die Stromversorgungseinheit nicht an eine Stromquelle angeschlossen werden. Die LED-Lampen müssen an den Reparateur des Stromnetzes angeschlossen werden. Verwenden Sie kein defektes Set. Wenn Sie die Beleuchtung längere Zeit nicht benutzen, um Energie zu sparen, ziehen Sie den Netzstecker aus der Steckdose. Der Hersteller haftet nicht für Schäden, die durch unsachgemäße Montage, unsachgemäßen Gebrauch des Produkts oder Konstruktionsänderungen entstehen. Wenden Sie sich im Zweifelsfall an einen Fachmann. Wenn der äußere Teil des Schlauchs oder des Kabels beschädigt ist, darf er nur durch den Hersteller oder seinen Kundendienst oder durch qualifiziertes Personal ersetzt werden, um Gefahren zu vermeiden.

MONTAGE
Nehmen Sie den Bausatz vorsichtig aus der Verpackung. Bestimmen Sie den Montageort für die LED-Lampen und den Ort, an dem die Anschlusskabel verlegt werden sollen. Bohren Sie ggf. Löcher für die Anschlusskabel mit einem Durchmesser, der die Montage der Stecker ermöglicht. Schließen Sie die Stecker der LED-Lampen an den Stromverteilerkasten an. Überprüfen Sie die Montage und die Anschlüsse. Schließen Sie die Stromversorgung an eine Steckdose 230V ~ 50Hz an. Schalten Sie die Beleuchtung mit dem Schalter oder der Fernbedienung ein.

WARNUNG: Zugängliche elektrische Kabel und Drähte, Schnüre, Bänder usw. stellen eine potenzielle Strangulationsgefahr für kleine Kinder dar. Solche zugänglichen Gegenstände müssen außerhalb der Reichweite von Kindern aufbewahrt werden.

Korrekte Entsorgung von Beleuchtungsanlagen. Gemäß der Richtlinie 2012/19/EU sind alle Elektro- und Elektronikgeräte, die für die getrennte Sammlung bestimmt sind, mit dem Symbol der durchgestrichenen Mülltonne auf Rädern gekennzeichnet. Am Ende seiner Nutzungsdauer darf dieses Produkt nicht über den normalen Siedlungsabfall entsorgt werden, sondern muss an einer Sammel- und Recyclingstelle für elektrische und elektronische Geräte abgegeben werden. Dies wird durch das Symbol der Mülltonne auf dem Produkt, in der Anleitung oder auf der Verpackung angezeigt. Für Informationen zur korrekten Entsorgung von Elektro- und Elektronik-Altgeräten wenden Sie sich bitte an Ihre Gemeindeverwaltung oder Ihren Händler.
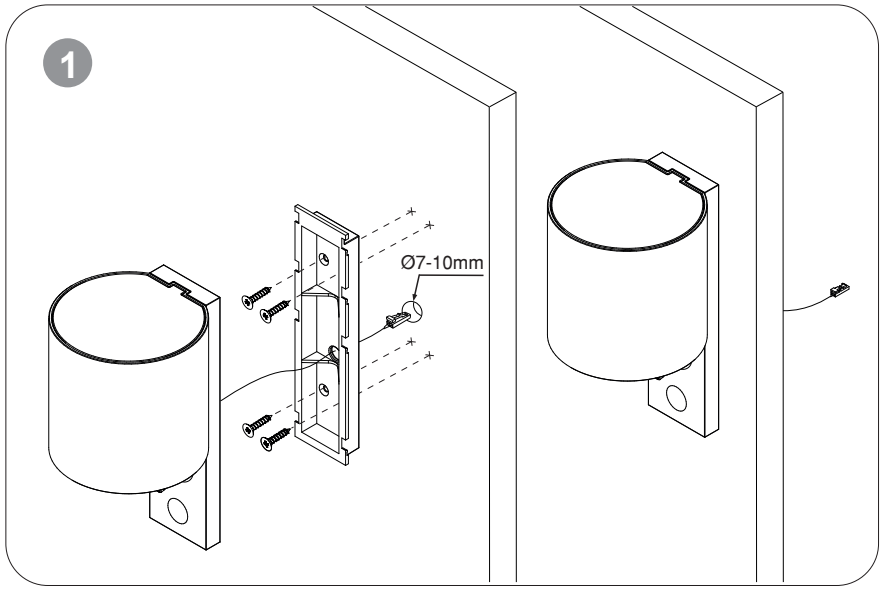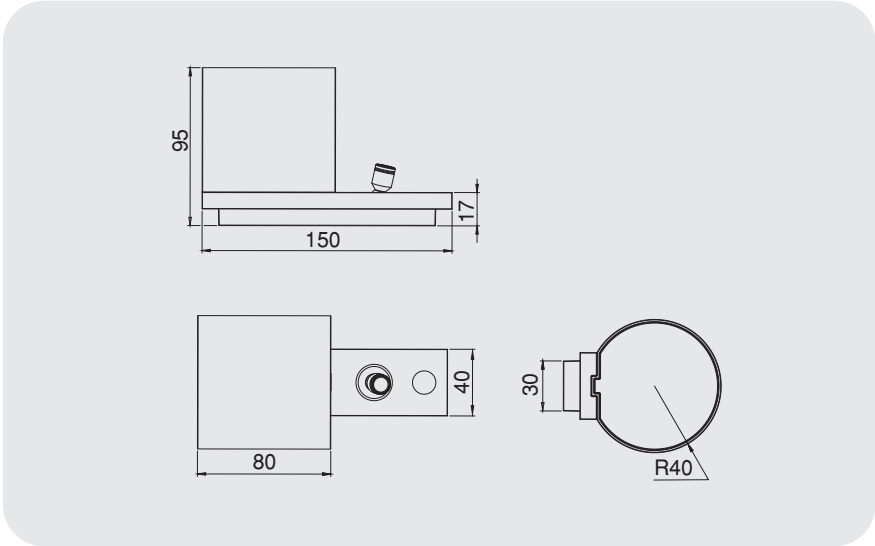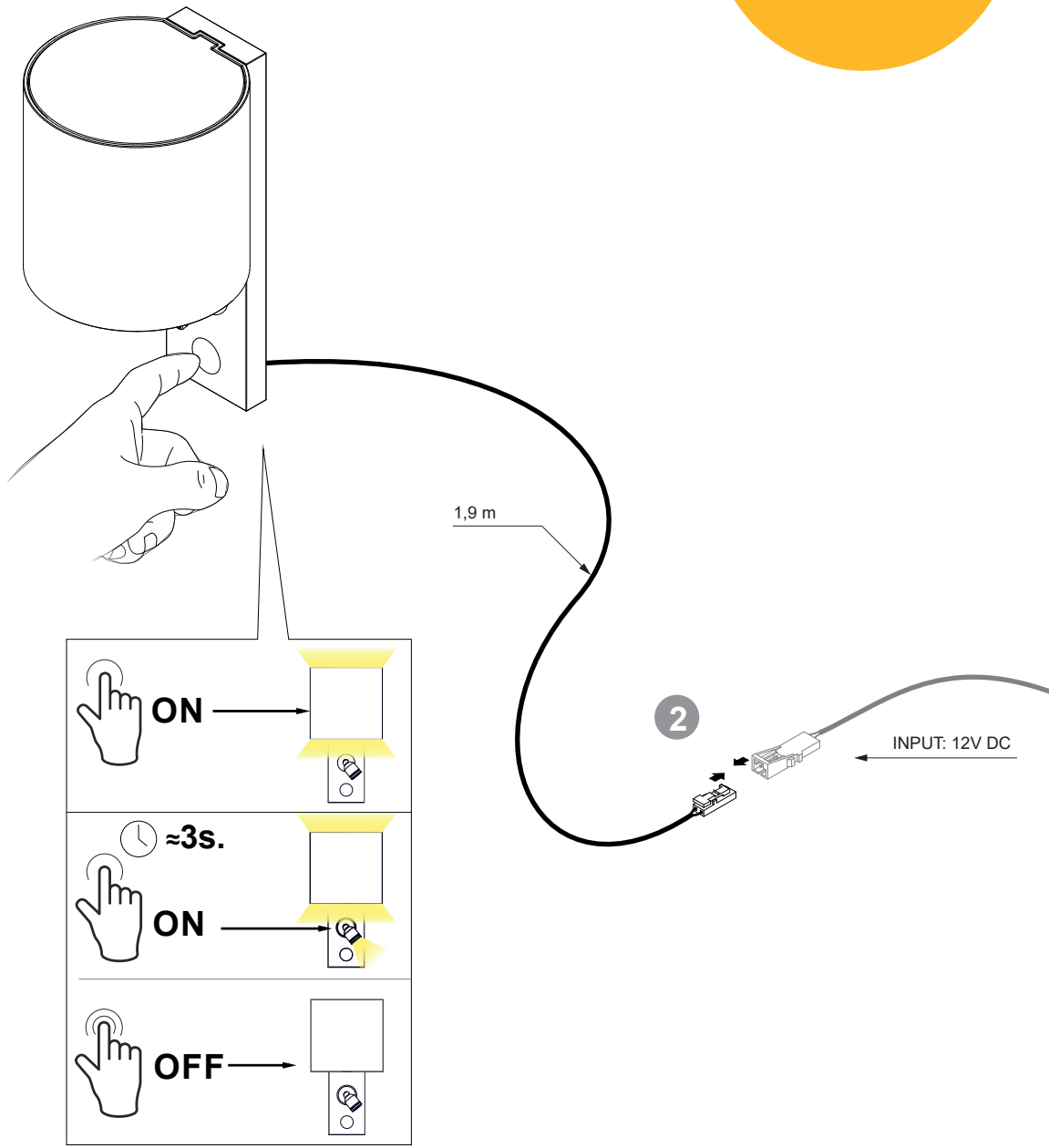
emuca
where creation begins